HTS System AG
Bösch 63, CH-6331 Hünenberg
Tel: +41 41 798 00 98
www.htsag.ch info@htsag.ch

HEAT TUBE carbon

Carbon-Infrarotstrahler - carbon infrared radiator

Produktinformationen - product details
Technische Zeichnungen - technical drawings

Geeignet für Bäder, Wellnessbereiche und Bereiche, die schnell eine hohe Heizleistung benötigen
Die Verwendung in Sauna- und Infrarotkabinen wurde mit dem Gutachten der Seibersdorf Laboratories gem. EN 60335-2-53 bestätigt.

For bathrooms, spa areas and other areas where a high heating capacity is fast needed. The use in sauna and infrared cabins has been confirmed with the report of the Seibersdorf Laboratories according to EN 60335-2-53.

Kompatibeles Zubehör (Auszug) **compatible accessories (extract)**	**Montageart** **installation type**	**Artikelnummer** **article number**
Montageplatte Aluminium mounting plate aluminium	Wand / Decke wall / ceiling	DAHDB
Gelenk18mm stufenlos verstellbar joint 18mm (infinitely variable)	Wand / Decke wall / ceiling	DAHGMST18
Seilsystem werkzeuglos verstellbar rope fixing system (adjustable in hight)	Decke ceiling	DAHSM1,5
Deckenabhängung D1,8 cm/100 cm mit integrierter Kabelführung ceiling suspension D1,8 cm/100 cm with integrated cable run	Decke ceiling	SH11

titan / titanium

schwarz / black

weiß / white

HTS System AG
Bösch 63, CH-6331 Hünenberg
Tel: +41 41 798 00 98
www.htsag.ch info@htsag.ch

Besonderheiten
Durch das Carbonheizelement entsteht eine enorme Heizleistung, bei der fast kein Rotlicht entsteht. Schlankes Gehäuse. Sehr kurze Aufheizzeit.

Ausführung
titan (schwarz oder weiß auf Anfrage)
in 900W oder 1800W

Steuerungen
Für die Ansteuerung stehen folgende Systeme zur Verfügung:
ExRemote, Elsner, Somfy oder BLE by ExtremeLine.
Alle Steuerungssysteme lassen sich auch mit der ExtremeLine App ansteuern und konfigurieren.

Eigenschaften
heizt im Infrarot B- Bereich
3 verschiedene Heizstufen (100%, 86%, 68%)

Hinweise
Beachten Sie die Bedienungsanleitungen sowie den „Technical GUIDE".

particularities
The carbon heating element generates an enormous heating capacity with nearly no red light. Lean body. Very short heating time.

design
titan (black or white on demand)
with 900W or 1800W

controls
Several control systems are available:
ExRemote, Elsner, Somfy or BLE by ExtremeLine.
All control systems are also controllable and configurable by the ExtremeLine App.

characteristics
heats in the range of infrared B
3 different heating levels (100%, 86%, 68%)

reference
Please note our instruction manual as well as the "Technical GUIDE".

Standard Type / standard type	**900W**	**1800W**
Artikelnummer / article number -XX. = Steuerungstyp/control type	(titan) HTCA-XX.900.C31.C31 (black) HTCA-XX.900.BK.BK (white) HTCA-XX.900.WT.WT	(titan) HTCA-XX.1800.C31.C31 (black) HTCA-XX.1800.BK.BK (white) HTCA-XX.1800.WT.WT
Leistung / power output	max. 900 W	max. 1800 W
Spannung / voltage	210 - 250 V AC/50 Hz	
Strombedarf / power needs	ca. 4 A	ca. 8 A
Schutzklasse / protection class	I	
Schutzart / degree of protection	IPx4	
Maße / dimensions	109 x D5,5 cm	206 x D5,5 cm
Raumreichweite / distribution	ca. 3 m / approx. 3 m	
Aufheizzeit / heating time	ca. 35 Sek. / approx. 35 sec.	
Farbe / color	titan / schwarz / weiß - black / white	titan / schwarz / weiß - black / white
Gewicht / weight	1,6 kg	3,2 kg
Abstrahlcharakteristik **directional characteristic**	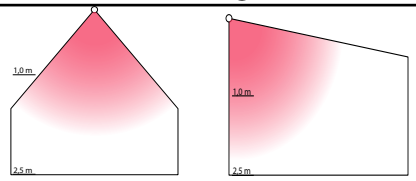	**Abstrahlwinkel** **radiation angle** 80° **Strahlungswirkungsgrad** **efficiency of radiation** 73,7 %

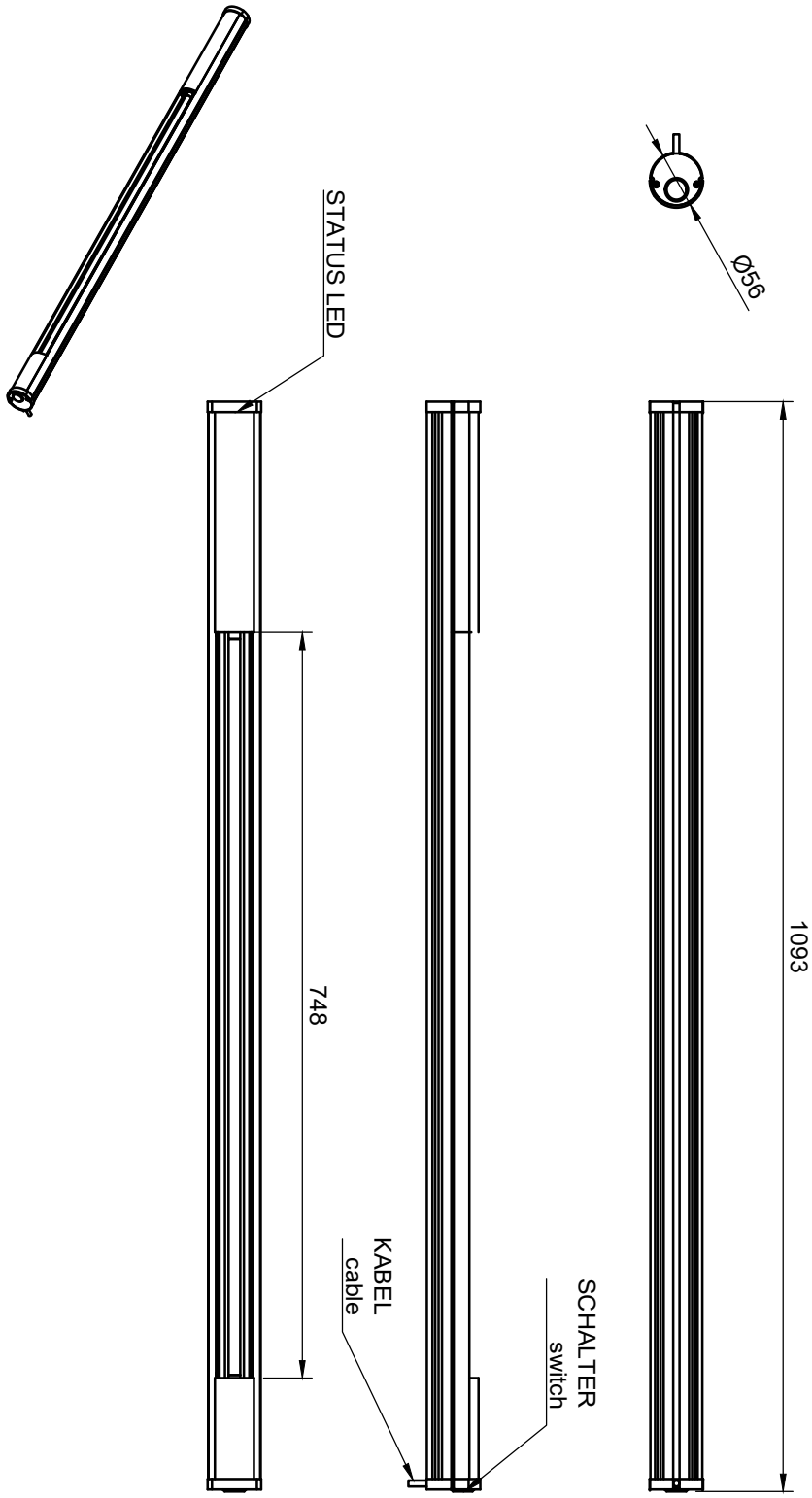
Ø56
1093
SCHALTER
switch
KABEL
cable
748
STATUS LED

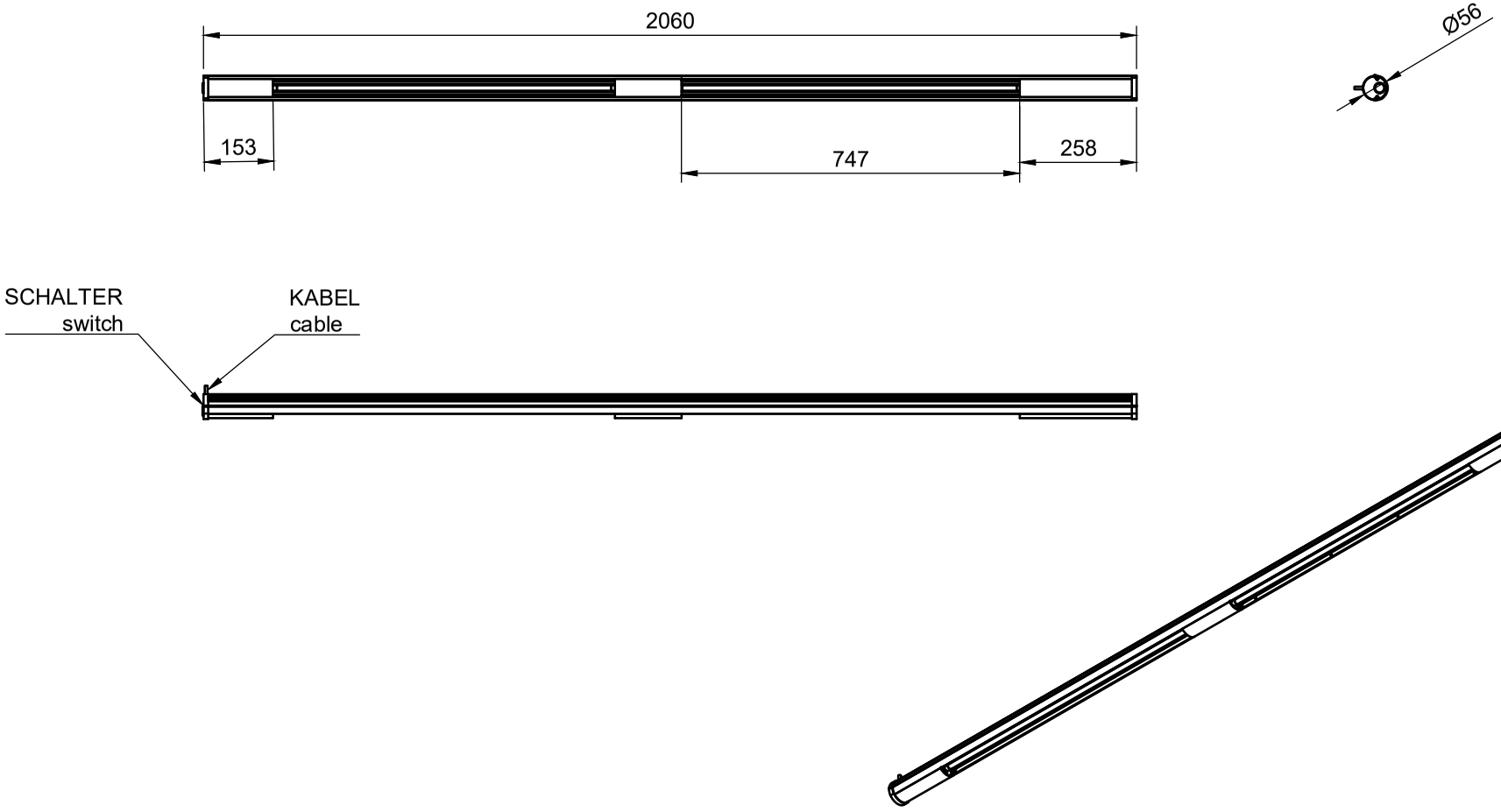

www.extremeline.de - S.E. System Electronic GmbH - Technische Änderungen unter Vorbehalt. Stand 04/2023 Technical changes reserved. state 04/2023

Mit ExtremeLine auf der sicheren Seite !

Nach der **EU-Verordnung** 2015/1188 zur Ökodesign-Richtlinie 2009/125/EG müssen **alle** Infrarot- und Elektroheizungen innerhalb einer Gebäudehülle festgelegte Kriterien **erfüllen**.

Unter anderem ist darin die Fernbedienbarkeit, ein Raumthermostat, eine Wochentagsregelung, die Möglichkeit verschiedener Heizstufen sowie eine Betriebszeitenbegrenzung vorgesehen.

Zu Gebäudehüllen zählen auch Garagen, Kellerräume, Winter- und Sommergärten und abgeschlossene Anbauten.

Geräte wie der HEAT TOWER der für die Nutzung im Freien, dem „überdachten Aussenbereich" bestimmt ist, unterliegen ausdrücklich nach Artikel 1 nicht der EU-Verordnung 2015/1188.

Werksseitige Steuerung
Zu Ihrer Vereinfachung entsprechen die ExtremeLine Produkte, die mit interner oder externer Steuerung Werksseitig ausgeliefert werden, bereits der EU-Verordnung 2015/1188.
Sie müssen sich bei den ExtremeLine-Produkten also um nichts mehr kümmern, um diese Verordnung zu erfüllen.
Bitte beachten Sie die Montage- und Bedienungsanleitung.
Die gesetzlich notwendige Konformitätserklärung finden Sie in der Montage- und Bedienungsanleitung, sowie unter www.ExtremeLine.de

Im werkseitigen Lieferumfang, stehen zwei Steuerngstypen zur Verfügung:

ExtremeLine Control im Gerät integriert	**Funksysteme**	**ExtremeLine Control externe Steuerung zur Wand, Decken oder Schaltschrank Montage**
SI1	Funksystem Ex Remote	ST1
SI6	in Kombination mit Funksystem Somfy IO	ST6
SI7	in Kombination mit Funksystem elsner elektronik	ST7
SI9	BLE by ExtremeLine	ST9
SIC	Funksystem Warema	STC

Bauseitige Ansteuerung
ExtremeLine bietet einige Produkte werksseitig ***ohne*** die für die EU-Verordnung 2015/1188 notwendige Steuerung an. Das ist sinnvoll, wenn der Installateur eine eigene, der Verordnung entsprechenden Steuerung installieren möchte. In diesem Fall ist der Installateur für die Einhaltung der EU-Verordnung 2015/1188 verantwortlich. Der Inverkehrbringer ist in diesem Fall **ausdrücklich** der Installateur. Laut der Verordnung müssen die Produktinformationen nach der beliegenden Tabelle der Bedienungsanleitung beigefügt, sowie veröffentlicht werden.

Weiterführende Informationen zur EU-Verordnung 2015/1188 erhalten Sie unter:
http://eur-lex.europa.eu/legal-content/DE/TXT/?uri=CELEX:02015R1188-20170109

HTS System AG
Bösch 63, CH-6331 Hünenberg
Tel: +41 41 798 00 98
www.htsag.ch info@htsag.ch

Produktinformation gemäß EU 2015/1188 Ökodesign-Richtlinie

(Erforderliche Angaben zu elektrischen Einzelraumheizgeräten)

Modellkennung: ExtremeLine HEAT TUBE HTCA 600W/900W/1200W/1800W titan/black/white

Angabe	Symbo	Wert	Einheit		Angabe	X1	X2
Wärmeleistung					**Nur bei elektrischen Speicher-Einzelraumheizgeräten: Art der Regelung der Wärmezufuhr (bitte eine Möglichkeit auswählen)**		
Nennwärmeleistung	P_{nom}	0,6 - 1,8	kW		manuelle Regelung der Wärmezufuhr mit integriertem Thermostat	NEIN	NEIN
Mindestwärmeleistung (Richtwert)	P_{min}	[N.A.]	kW		manuelle Regelung der Wärmezufuhr mit Rückmeldung der Raum- und/oder Außentemperatur	NEIN	NEIN
Max. kontinuierliche Wärmeleistung	$P_{max,c}$	0,6 - 1,8	kW		elektronische Regelung der Wärmezufuhr mit Rückmeldung der Raum- und/oder Außentemperatur	NEIN	NEIN
Hilfsstromverbrauch					Wärmeabgabe mit Gebläseunterstützung	NEIN	NEIN
Bei Nennwärmeleistung	el_{max}	[N.A.]	kW		**Art der Wärmeleistung/Raumtemperaturkontrolle (eine Möglichkeit auswählen)**		
Bei Mindestwärmeleistung	el_{min}	[N.A.]	kW		zwei oder mehr manuell einstellbare Stufen, keine Raumtemperaturkontrolle	NEIN	NEIN
Im Bereitschaftszustand	el_{SB}	[N.A.]	kW		zwei oder mehr manuell einstellbare Stufen, keine Raumtemperaturkontrolle	NEIN	NEIN
					Raumtemperaturkontrolle mit mechanischem Thermostat	NEIN	NEIN
					mit elektronischer Raumtemperaturkontrolle	NEIN	NEIN
					elektronische Raumtemperaturkontrolle und Tageszeitregelung	NEIN	NEIN
					elektronische Raumtemperaturkontrolle und Wochentagsregelung	JA	NEIN
					Sonstige Regelungsoptionen (Mehrfachnennungen möglich)		
Steuerungssysteme					Raumtemperaturkontrolle mit Präsenzerkennung	NEIN	NEIN
Steuerungssystem: ExtremeLine Control Integriert: SIA, SI6, SI7,SI9, SIC Extern: STA, ST5, ST6, ST7, STC			**X1**		Raumtemperaturkontrolle mit Erkennung offener Fenster	NEIN	NEIN
					mit Fernbedienungsoption	JA	JA
					mit adaptiver Regelung des Heizbeginns	NEIN	NEIN
					mit Betriebszeitbegrenzung	JA	JA
					mit Schwarzkugelsensor	NEIN	NEIN

Hersteller: system S.E. ELECTRONIC GmbH

S.E. System Electronic GmbH, Eberloh 5, 83128 Halfing, GermanyTel. +49 8055 90 30 98 0, info@SystemElectronic.de www.ExtremeLine.de

Die Konformität gemäß der EU-Verordnung 2015/1188 wird nur unter Verwendung des oben genannten Steuerungssystem mit den beschriebenen Funktionen gewährleistet. Bitte beachten Sie zusätzlich die Montage- und Bedienungsanleitung.

Technische Änderungen unter Vorbehalt. Stand 08/2019 Technical changes reserved. state 08/2019

HTS System AG
Bösch 63, CH-6331 Hünenberg
Tel: +41 41 798 00 98
www.htsag.ch info@htsag.ch